Plano de ubicación esc. 1.1000

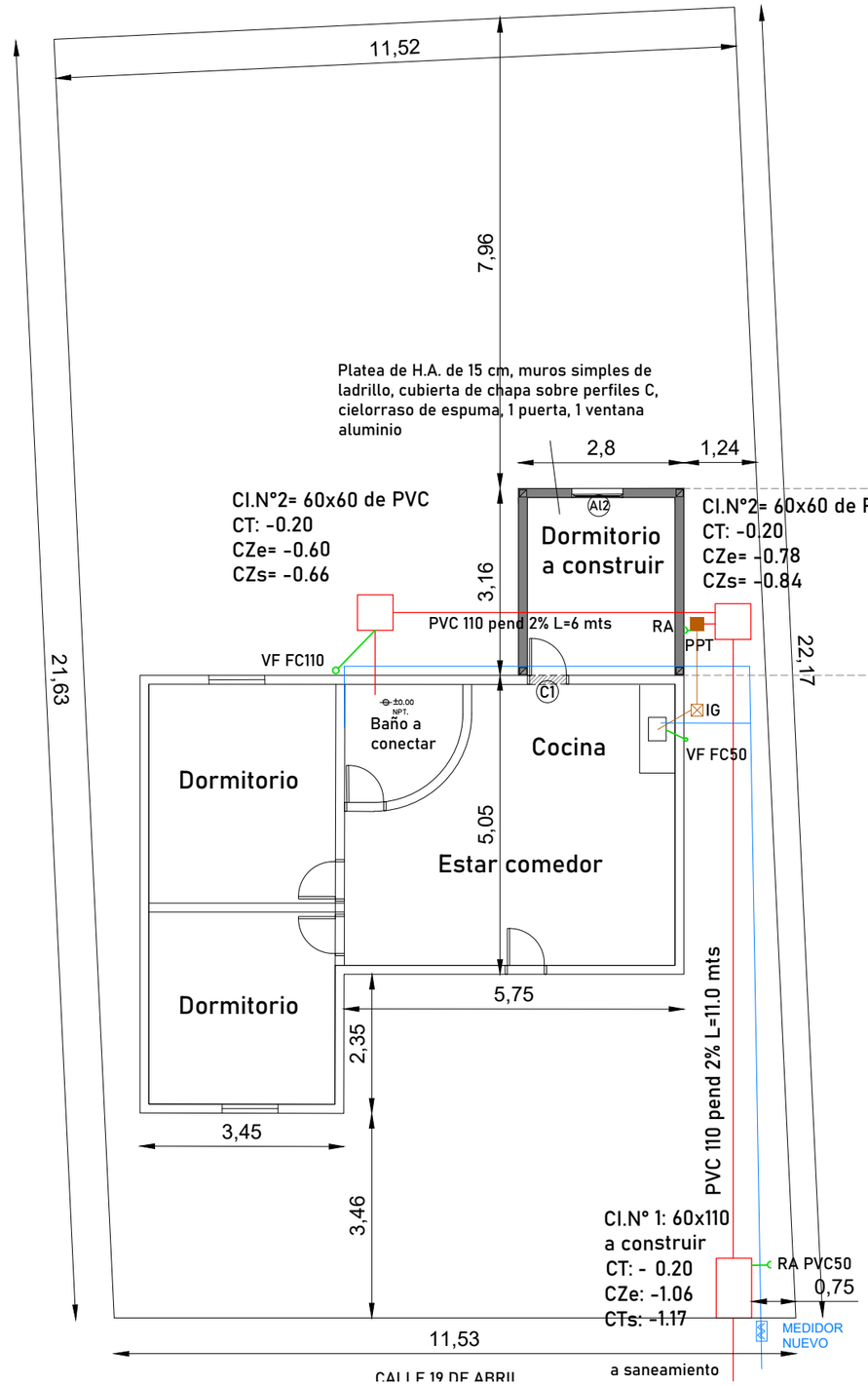

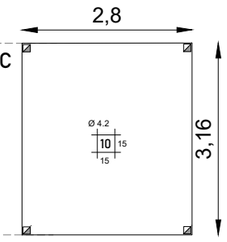

Plano de estructura esc. 1.100

TAREAS:
Conexión de Saneamiento: baño y cocina.
Mejoras en vivienda:
Construcción de un dormitorio completo: platea, muros, cubierta de chapa, cielorraso, abertura , puerta, revoques y pintura.
Instalación eléctrica de un tablero general con disyuntor y puesta a tierra.

Al2 Ventana de aluminio con vidrio 1,20 x 1,0

H1 Puerta exterior de hierro y chapa simple 2.05 x 0.7m

NOTA:
Los niveles de la Inst. Sanitaria están relacionados al NPT. de cada vivienda. En plano de Implantación se indican los niveles de cada vivienda segun Lote.

Plano de intervención esc. 1.100

Detalle de muro ext-int a construir
ESC. 1.15

Muro existente
Muro a demoler
Muro a construir

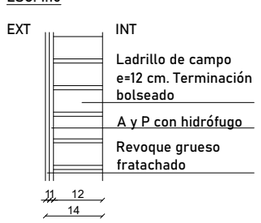

DETALLE DE BORDE DE PLATEA Y ARRANQUE DE PILARES ESC. 1.20

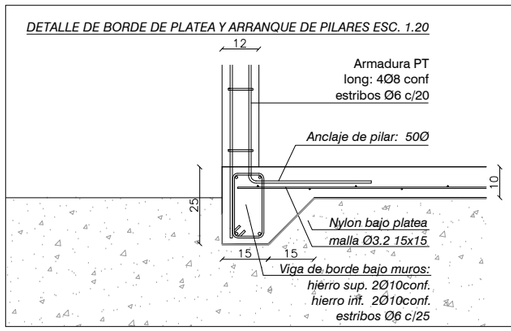

Todos los pilares de traba llevarán anclajes hacia los muros nuevos y los muros existentes, a través de bigotes de hierro Ø6 c/ 3 hiladas. Amurados con Arena y Portland sin cal.

PAYSANDÚ TIERRA HEROICA

Ministerio de Vivienda y Ordenamiento Territorial | Dirección Nacional de Integración Social y Urbana

ENTRE TODOS construimos comunidad — SISTEMA PÚBLICO DE VIVIENDA

Detalle de Canastas Parciales
Lote: 48
Familia: Roberto Aguilar

Esc: Varias
Versión 2 / V2
Febrero 2023

PEA35

CANASTAS
C - 13